ALUMINIUM SYSTEMS

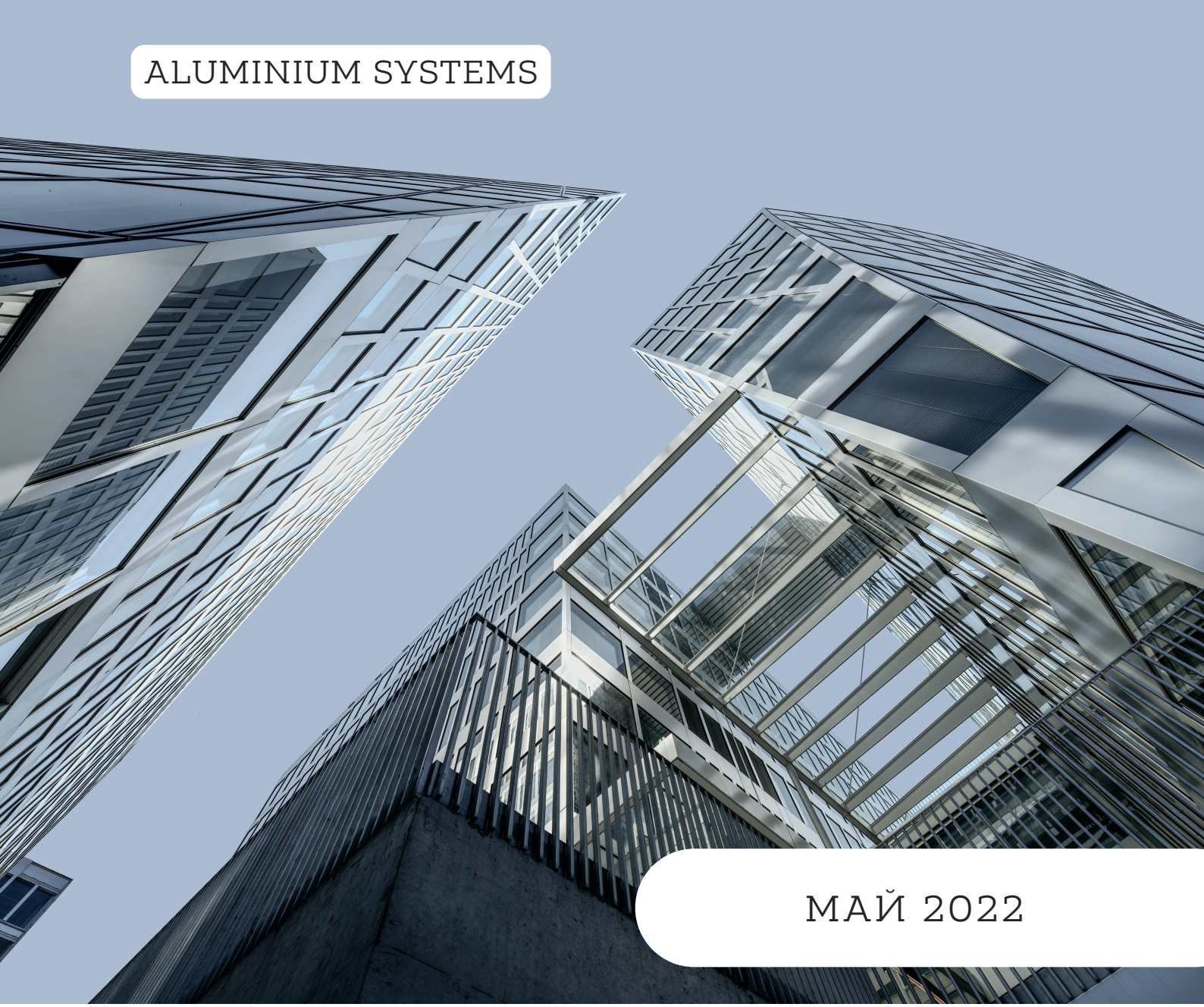

МАЙ 2022

СОЛНЦЕЗАЩИТНЫЕ ЛАМЕЛИ ВЕНТИЛЯЦИОННЫЕ РЕШЕТКИ ПОРУЧНИ

ГРУППА КОМПАНИЙ "АВАНГАРД"

Отправляем через
ПЭК, СДЕК

Whats App, Telegram
+ 7 921 556 31 80

Сплав АД31

Гальваника,
порошковая покраска RAL
мех.обработка,
распил в размер

Длина профиля
2,0 - 6,5 м

Профиль в наличии на
складе

СОЛЦЕЗАЩИТНЫЕ ЛАМЕЛИ

Новым шагом в архитектуре являются здания с цельностеклянными фасадами.
Наряду с преимуществами, такими как превосходный панорамный вид из помещения, современный внешний вид здания, возникает ряд неудобств связанных со значительным перегревом помещения в летний период и возникновением бликов.
Наиболее простым и эффективным решением этих проблем является установка внешней системы солнце-защиты. Система солнцезащиты должна обеспечивать такое расположение и наклон своих элементов, чтобы сократить влияние солнечного излучения летом и увеличить его доступ в зимнее время. Это позволит наиболее экономно использовать электроэнергию на кондиционирование и обогрев. Кроме того, солнцезащитные ламели позволяют регулировать интенсивность солнечного света, чтобы предотвратить возникновение бликов, тем самым достичь более комфортных условий работы и жизни людей.
Группа компаний АВАНГАРД предоставляет надежную и максимально эффективную систему, позволяющую решить задачу в комплексе.
Серия солнцезащитных ламелей ЛК является легкой, долговечной и многофункциональной, состоит из экструдированных алюминиевых профилей. Система может
быть установлена с неподвижными ламелями, горизонтально и вертикально.
Профили прессованные из алюминиевого сплава 6063 по ГОСТ 22233-2001, геометрические размеры соответствуют ГОСТ 22233-2001.
В качестве защитно-декоративного покрытия алюминиевых профилей используется полимерно-порошковое покрытие или анодирование. Цвет покрытия по каталогу цветов RAL.

Отправляем через
ПЭК, СДЕК

Whats App, Telegram
+ 7 921 556 31 80

Сплав АД31

Гальваника,
порошковая покраска RAL
мех.обработка,
распил в размер

Длина профиля
2,0 - 6,5 м

Профиль в наличии на
складе

ВЕНТИЛЯЦИОННЫЕ РЕШЕТКИ

Решетки предназначены для наружной защиты мест выхода вентиляционных шахт, воздуховодов, проемов при необходимости эстетического оформления наружной (фасадной) стороны помещений с обеспечением защиты от осадков и попадания посторонних объектов во внутреннее защищаемое пространство.

Решетка изготавливают из элементов алюминиевого профиля. Они отличаются аккуратным внешним видом, простотой монтажа. Изготавливаются только прямоугольного сечения, не имеют возможности дополнительной регулировки. Конструкцию таких решеток отличает дополнительное усиление составляющих решетку элементов.

Возможно окрашивание в любой цвет согласно каталогу RAL/анодирование. Для предотвращения провисания ламелей и упрочнения жалюзи, при размерах более 1200 мм., с внутренней стороны устанавливается перемычка из алюминиевого швеллера 20х15х20 мм., с помощью вытяжных заклепок к каждой ламели индивидуально.

Решетки данного вида включают в себя изделия стандартных типоразмеров, а также возможно изготовление любых размеров с шагом 1 мм.

Солнцезащитные ламели

СКЛАД

артикул	эскиз профиля	Длина хлыста, м	Тип покрытия
Ламель Z-образная 80 х 60 мм СЛ-Л-02	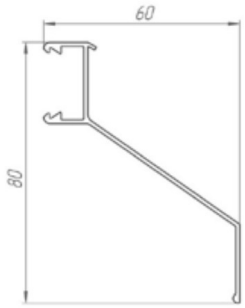	под заказ	RAL/анод
Ламель Z-образная 80 х 100 мм СЛ-Л-03	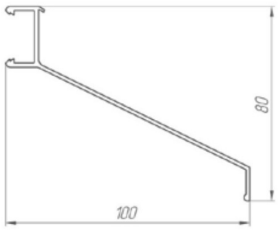	под заказ	RAL /анод
Ламель Z-образная 100 х 90 мм СЛ-Л-04	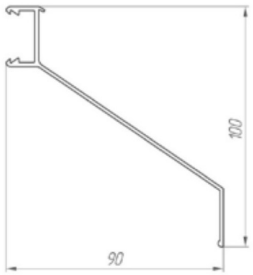	под заказ	RAL /анод
Клипса СЛ-К-01	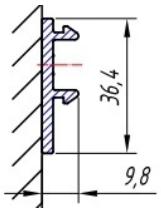	30 мм	RAL /анод

Организация и управление прессованием заказов:

менеджер отдела продаж
Денис Таганюк
+ 7 911 001 39 01

менеджер отдела продаж
Светлана Золотухина
+ 7 921 326 36 04

Схема сборки ламелей

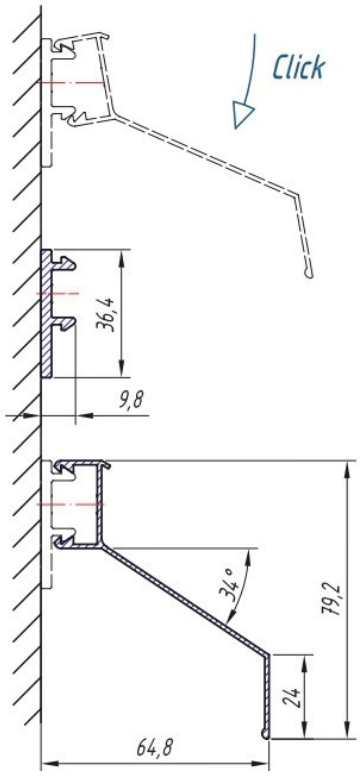

СЛ-К-01

СЛ-Л-02

Вентиляционные решетки

СКЛАД

артикул	эскиз профиля	Длина хлыста, м	Тип покрытия
Рама вент.решетки ВС-М-085	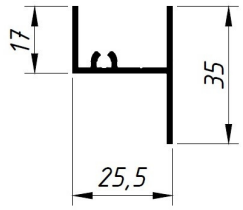	6,0	RAL /анод
Ламель вент.решетки ВС-М-086	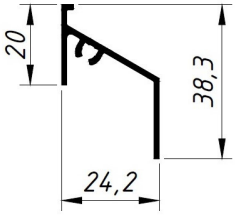	6,0	RAL /анод
Рама вент.решетки ВС-М-100	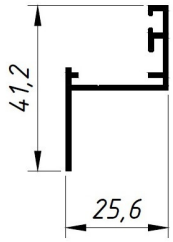	под заказ	RAL/анод
Ламель вент решетки 174 х 90 мм ВС-М-087	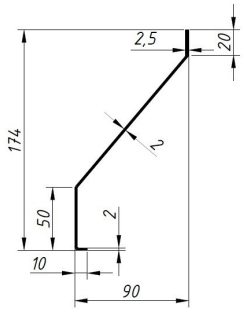	6,0	без покрытия/ анод

Организация и управление прессованием заказов:

менеджер отдела продаж
Денис Таганюк
+ 7 911 001 39 01

менеджер отдела продаж
Светлана Золотухина
+ 7 921 326 36 04

Схема сборки вентиляционных решеток

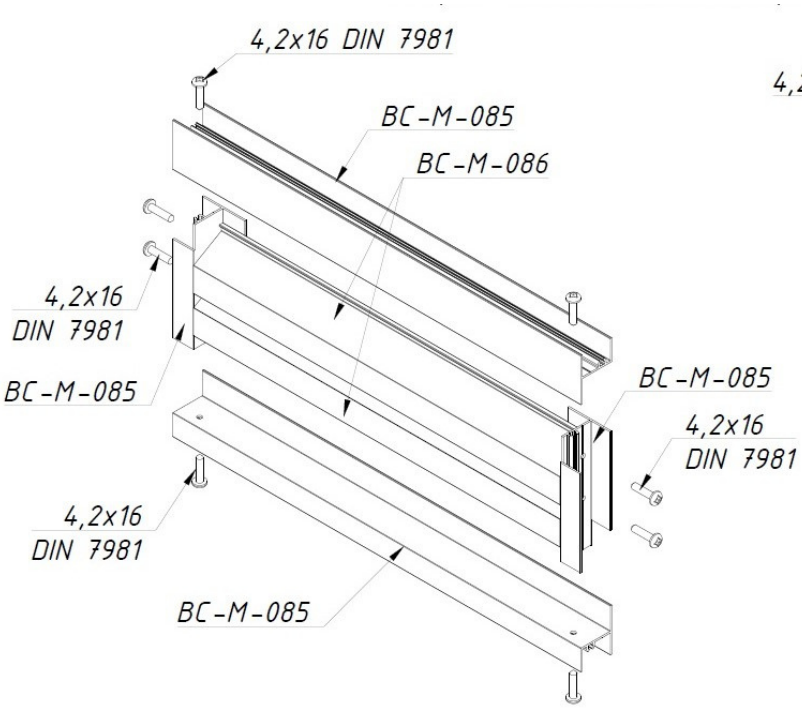

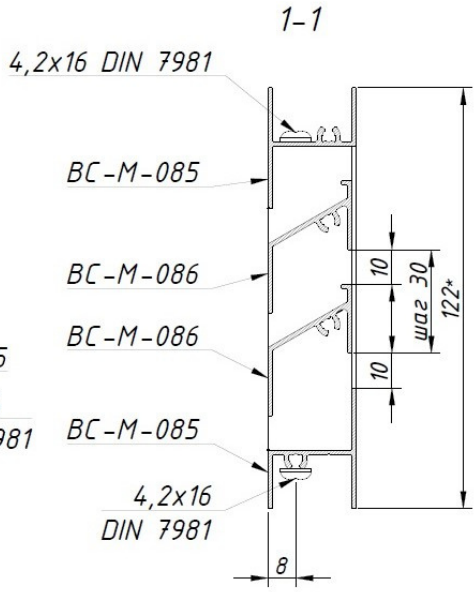

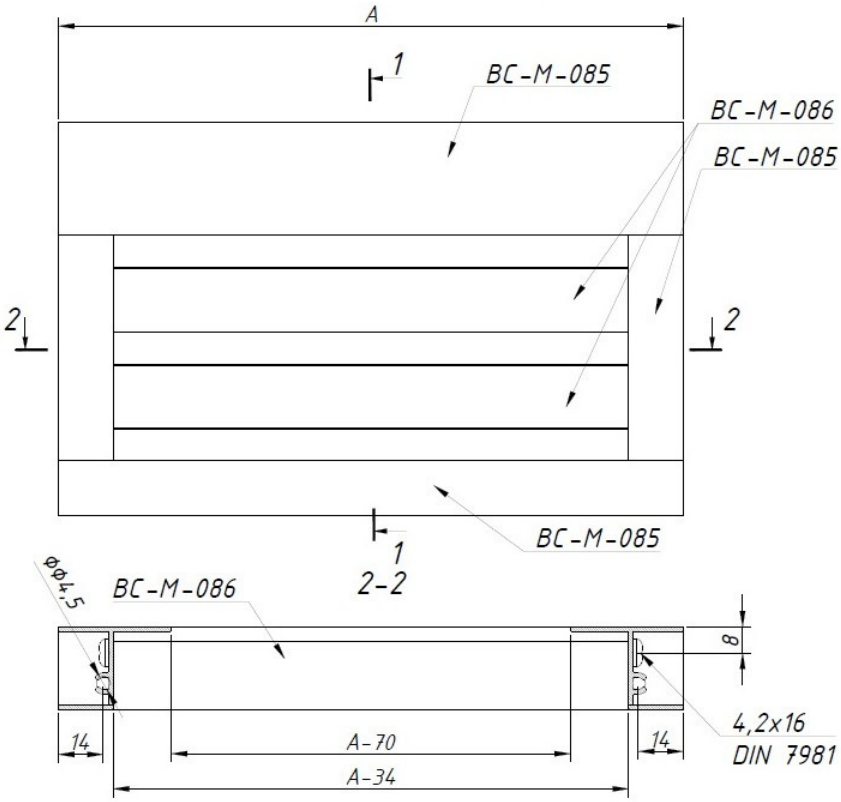

Боковая стойка
ВС-М-085 левая
(правая зеркально)

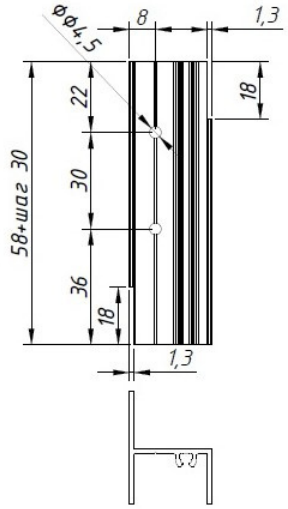

*Стандартная высота решетки[mm] 92(n=1), 122(n=2), 152(n=3) и так далее с шагом 30мм;

Площадь живого сечения Fжс=(A-70)/10*(n+1) [см²], где A - длина решетки в мм, n- количество ламелей ВС-М-086.

Схема сборки вентиляционных решеток

Сборка вентиляционной решетки с рамным профилем ВС-М-100

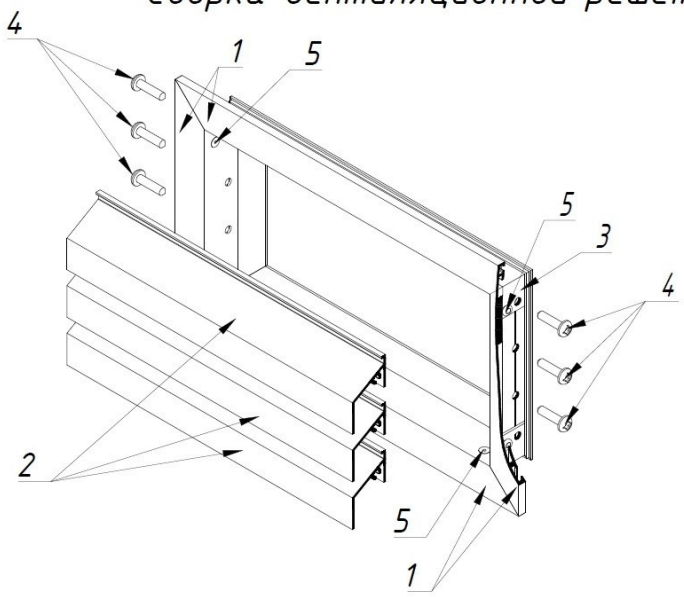

1. Профиль рамный, ВС-М-100.
2. Ламель вент. решетки, ВС-М-086
3. L-соединитель (улогок 20х20х1,5мм)
4. Саморез 4,2х16, 4,2х16 DIN 7981
5. Заклепка 3,2х10 (потайной бортик), 3,2х10 DIN 7337

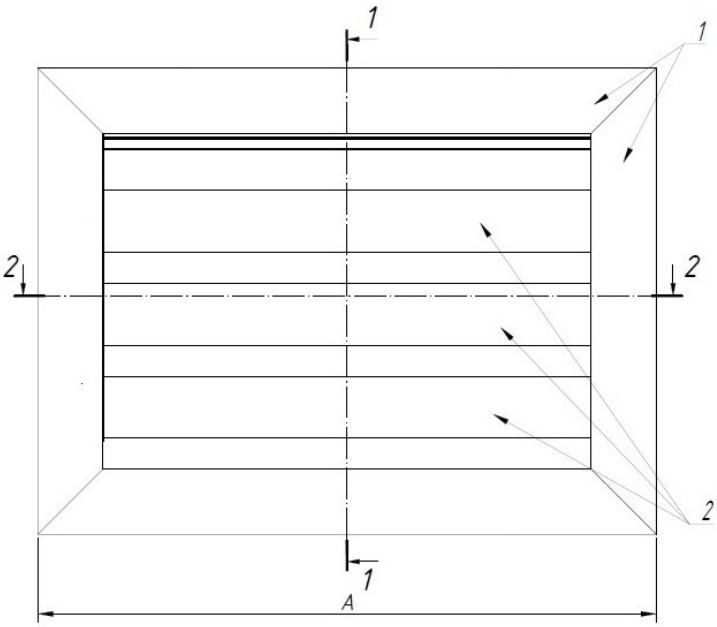

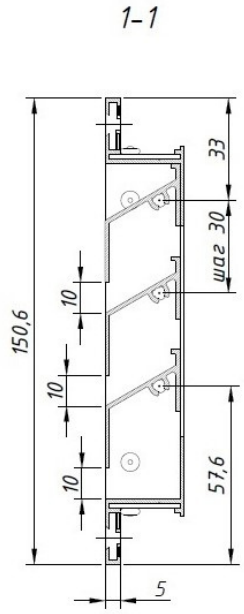

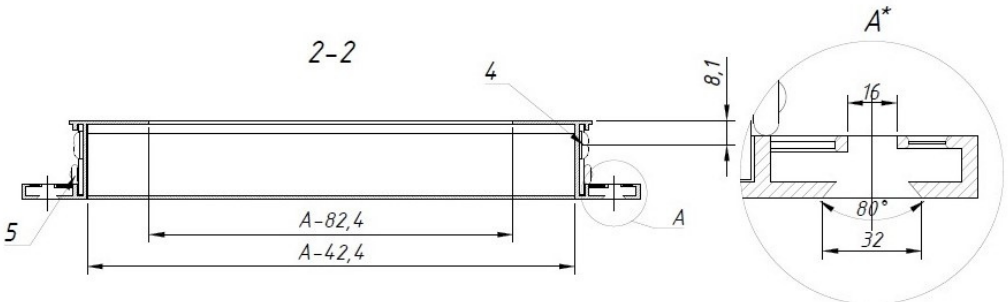

Профиль для ограждений (поручень из алюминия)

СКЛАД

артикул	эскиз профиля	Длина хлыста, м	Тип покрытия
Профиль поручня 50 х 28 мм ВС-М-107	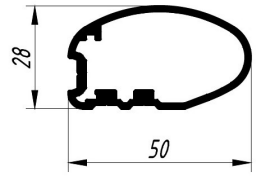	под заказ	RAL/анод
Держатель поручня 42,8 х 46,3 мм ВС-М-106	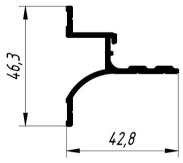	под заказ	RAL /анод

Схема сборки поручня:

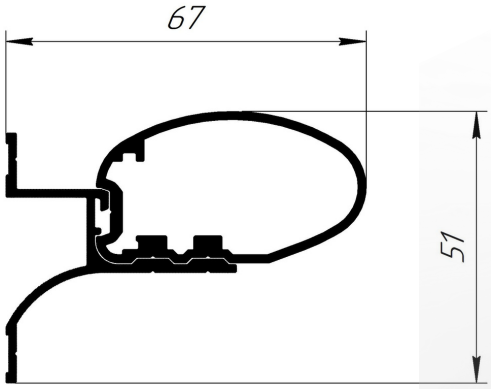

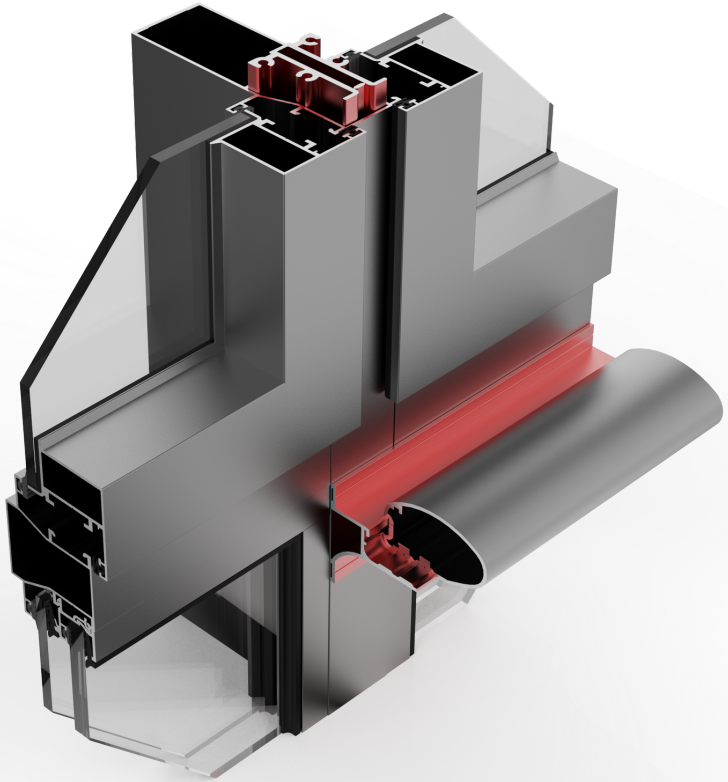

Организация и управление прессованием заказов:

менеджер отдела продаж
Денис Таганюк
+ 7 911 001 39 01

менеджер отдела продаж
Светлана Золотухина
+ 7 921 326 36 04

www.ac-avangard.ru